## Widok z góry

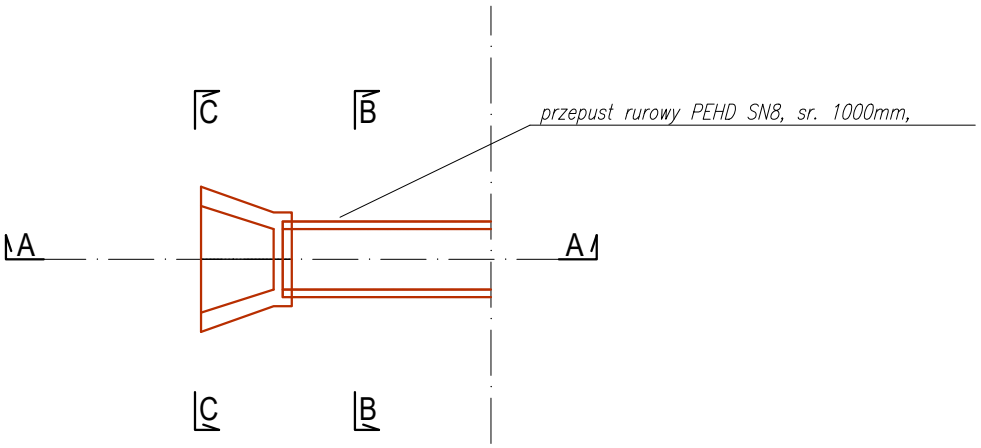


## Przekrój A–A

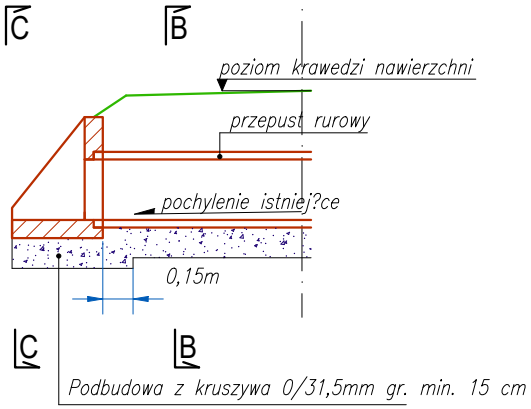


## Przekrój B–B

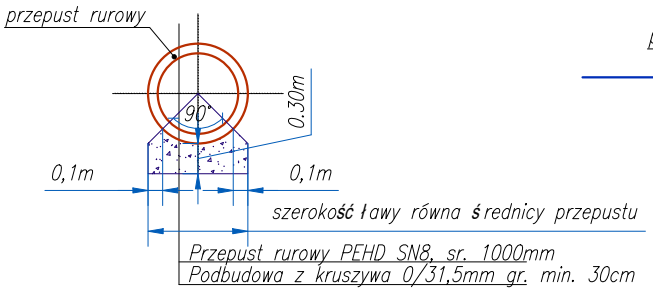


## Przekrój C–C

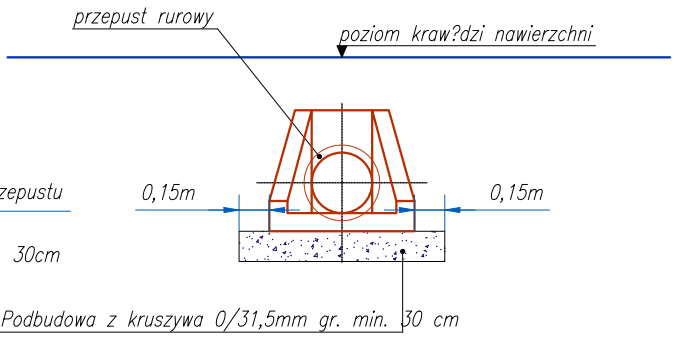


Remont istniejącego przepustu pod drogą nie spowoduje zmiany jego podstawowych parametrów, tj. średnicy, długości, rzędnych wlotu i wylotu.

| | |
|---|---|
| *Inwestor*<br>**Gmina Raków**<br>**ul. Ogrodowa 1, 26-035 Raków** | *Wykonawca* **AJKO Artur Kręcisz**<br>**ul. Gen. Władysława Sikorskiego 6;**<br>**28-200 Staszów**<br>tel. 660 381 206; e-mail: artur@ajko.com.pl |
| *Obiekt*<br>Remont drogi 369014T w miejscowości Bardo i Zalesie | |
| *Nazwa rysunku*<br>**REMONT PRZEPUSTU POD DROGĄ** | *Skala*<br>**1:50** |

| *Opracowanie* | *Imię i nazwisko* | *Nr. uprawnień* | *Data* | *Podpis* |
|---|---|---|---|---|
| *Projektant* | **Artur Kręcisz** | ***SWK/0087/PWBD/15***<br>*branża drogowa* | **08.2026** | |
| | | | | |

| *Data opracowania* | *Branża* | *Nr rysunku* | *Nr arkuszu* |
|---|---|---|---|
| **Sierpień 2026** | **Drogowa** | **4** | |